numa
PROFESIONÁLNE FILTRÁCIE JAZIEROK

Oase
LIVING WATER

biOrb®

LIFE / FLOW / TUBE / CLASSIC

DE	Gebrauchsanleitung
EN	Operating instructions
FR	Notice d'emploi
NL	Gebruiksaanwijzing
ES	Instrucciones de uso
PT	Instruções de uso
IT	Istruzioni d'uso
DA	Brugsanvisning
NO	Bruksanvisning
SV	Bruksanvisning
FI	Käyttöohje
HU	Használati útmutató
PL	Instrukcja użytkowania
CS	Návod k použití
SK	Návod na použitie
SL	Navodila za uporabo
HR	Uputa o upotrebi
RO	Instrucțiuni de folosință
BG	Упътване за употреба
UK	Посібник з експлуатації
RU	Руководство по эксплуатации
CN	使用说明书

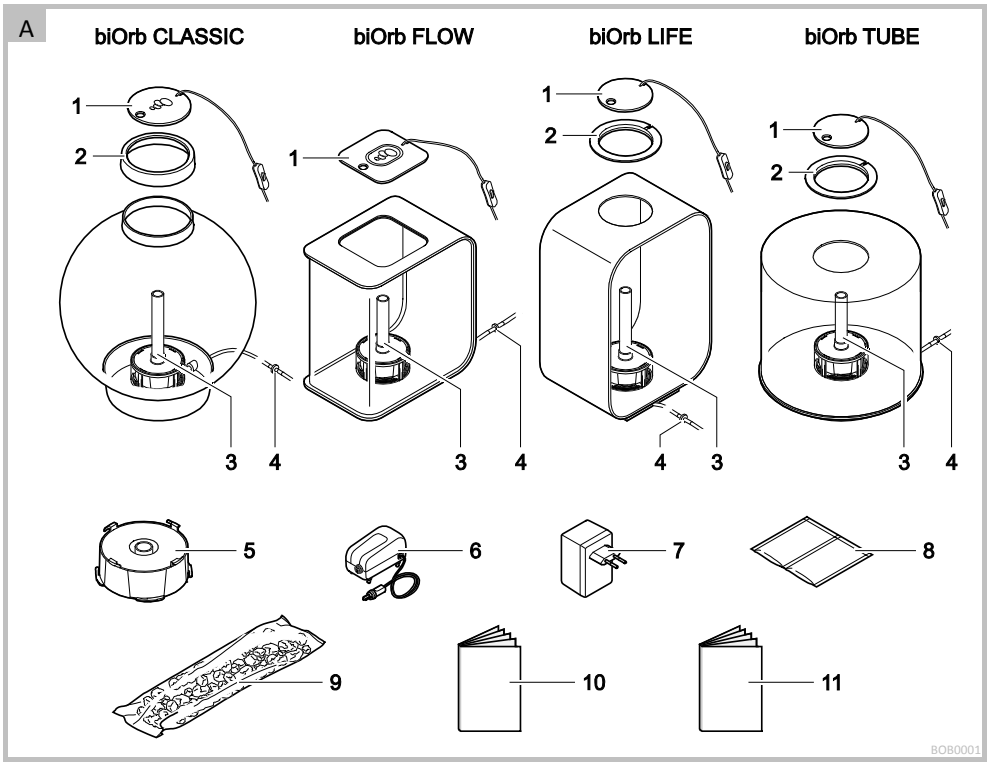
A
biOrb CLASSIC
biOrb FLOW
biOrb LIFE
biOrb TUBE
1
2
3
4
5
6
7
8
9
10
11
BOB0001

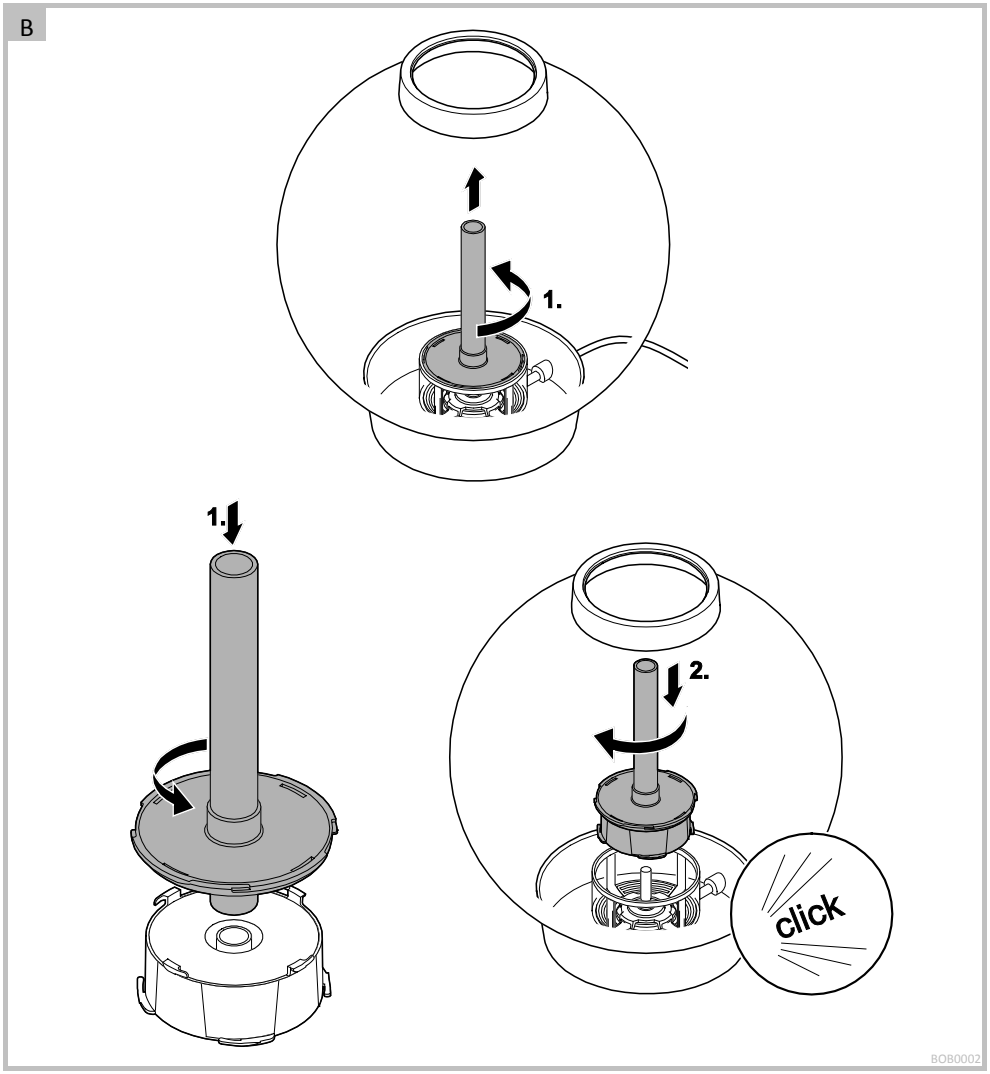
B
1.
1.
2.
click
BOB0002

C

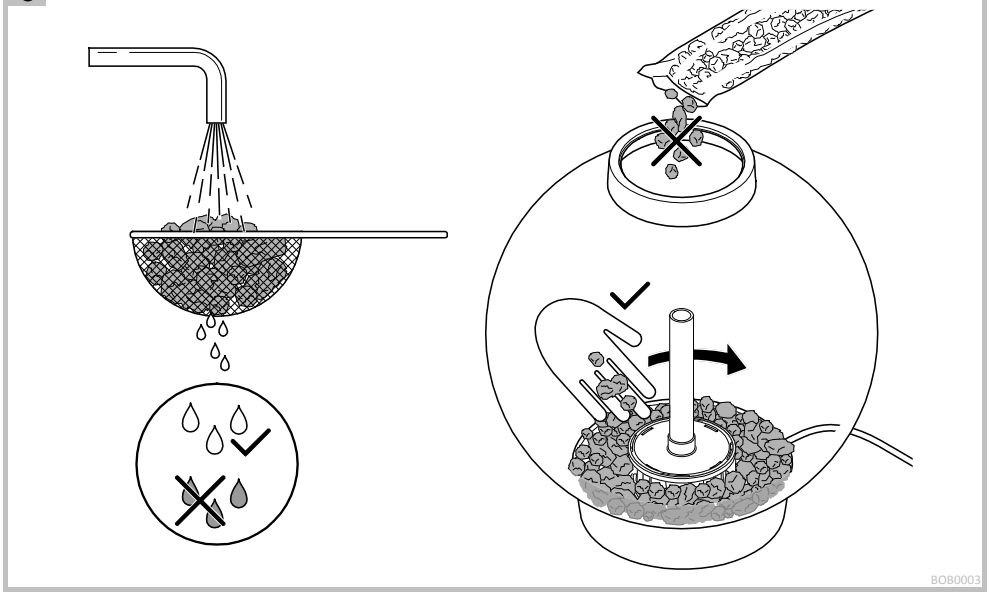

D

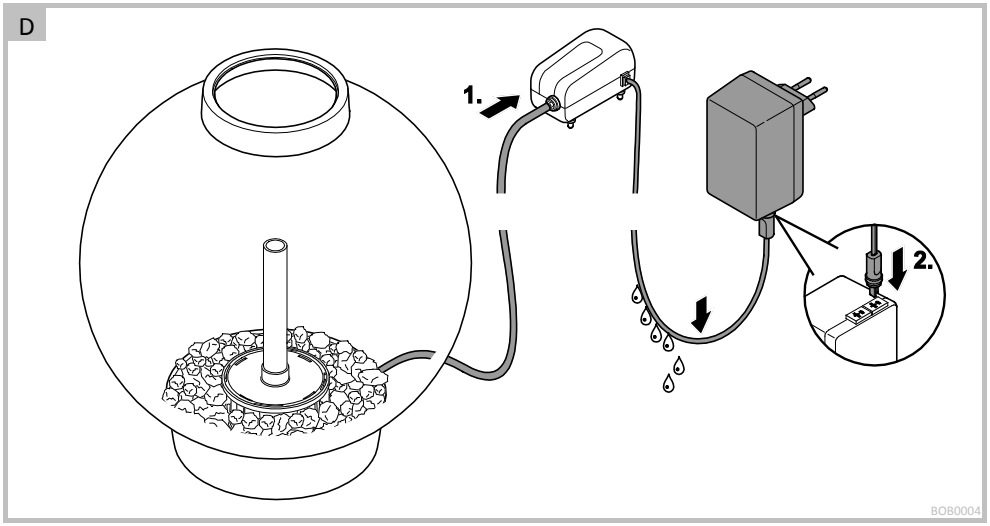

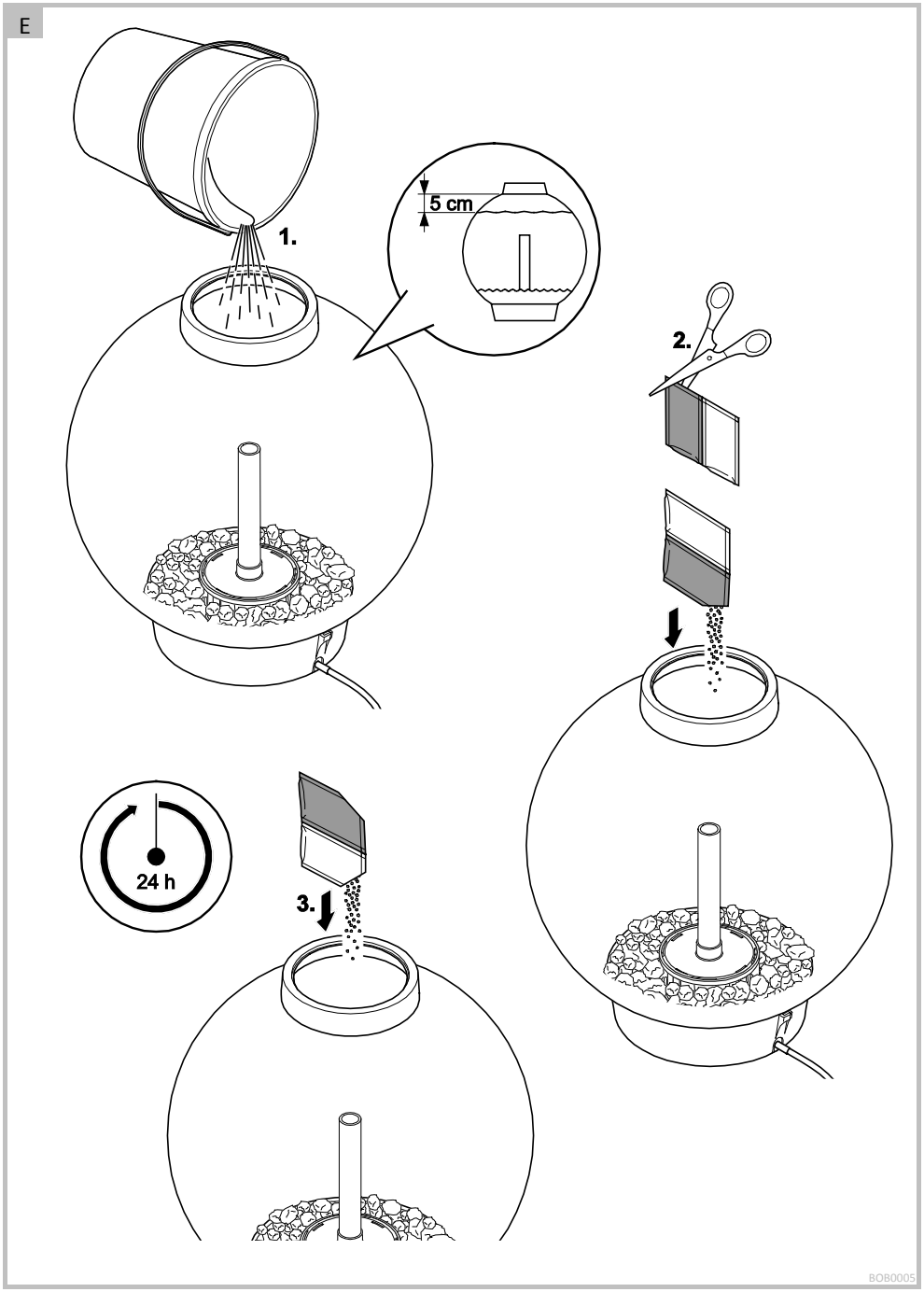
E
1.
5 cm
2.
3.
24 h
BOB0005

F

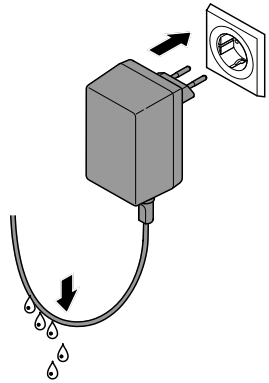

BOB0006

G

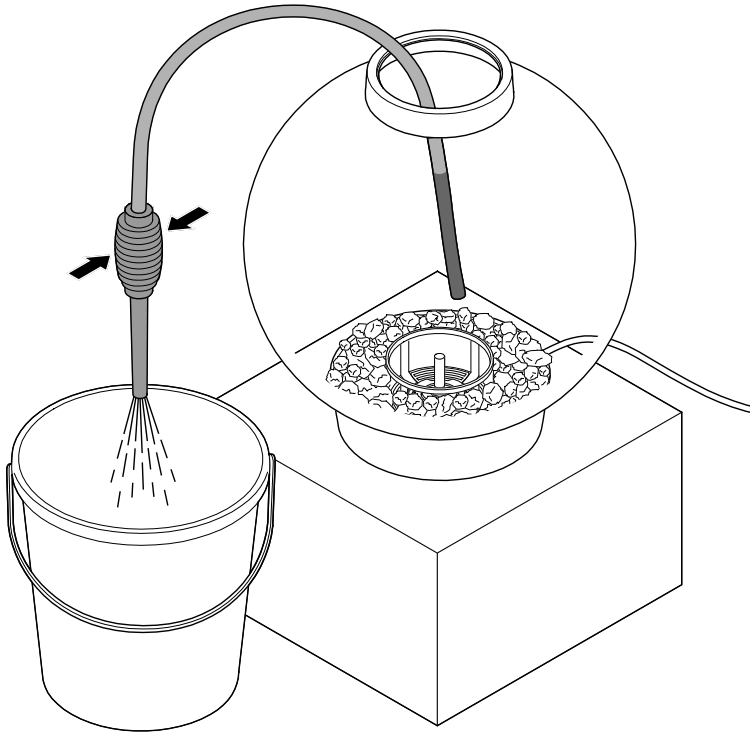

BOB0007

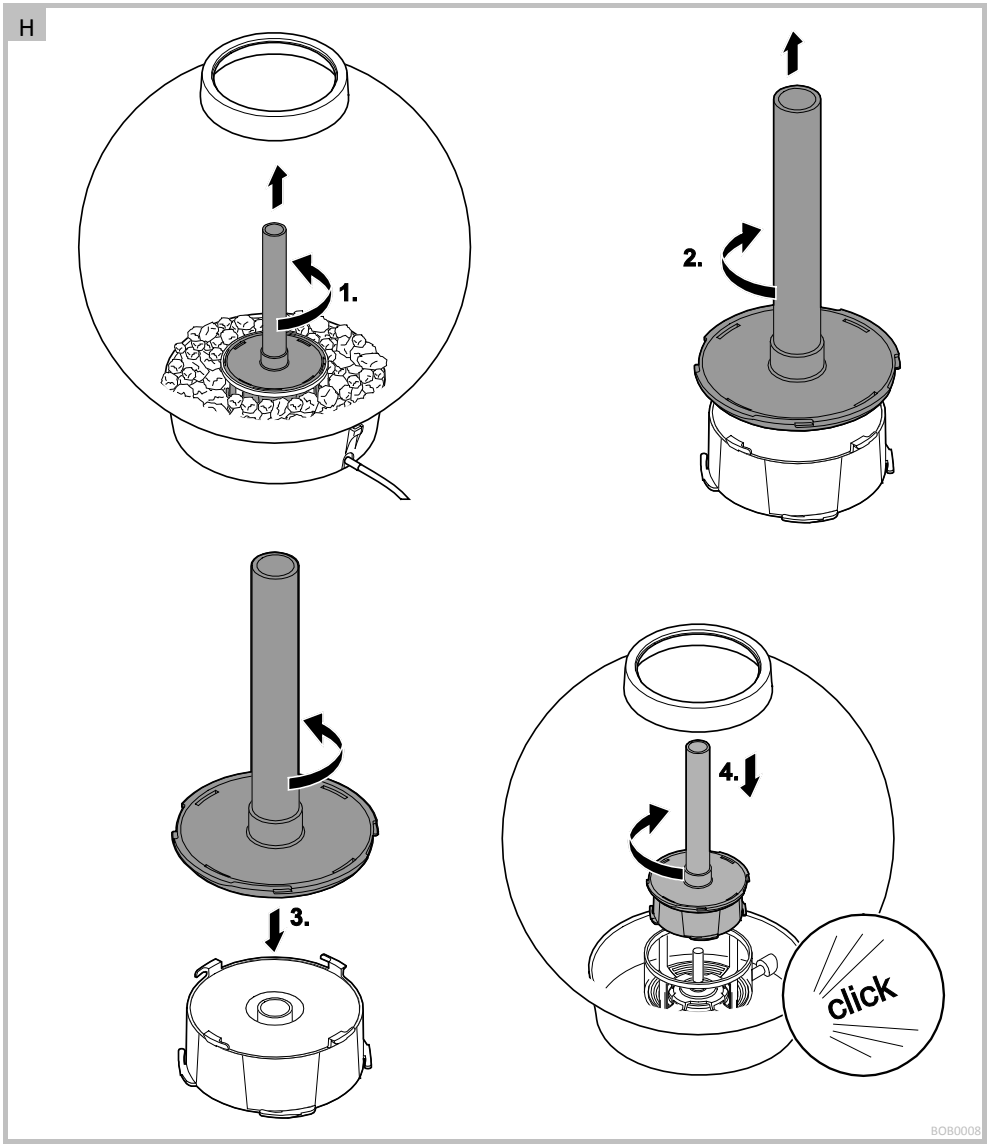
H
1.
2.
3.
4.
click
BOB0008

I

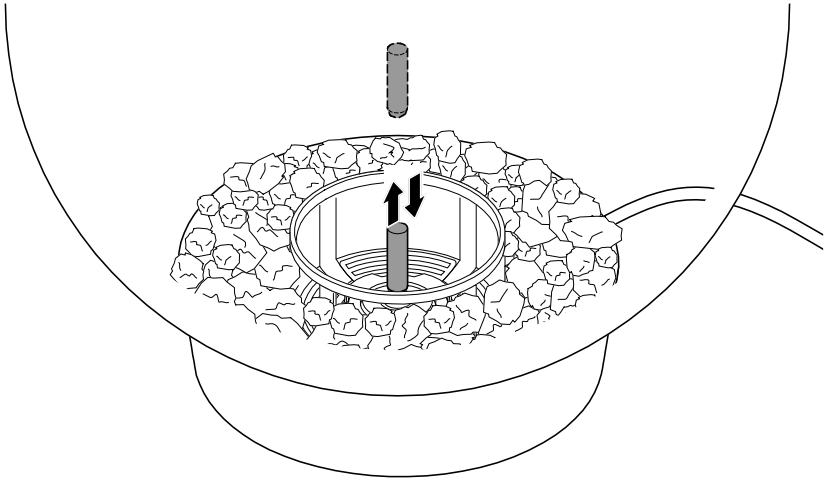

J

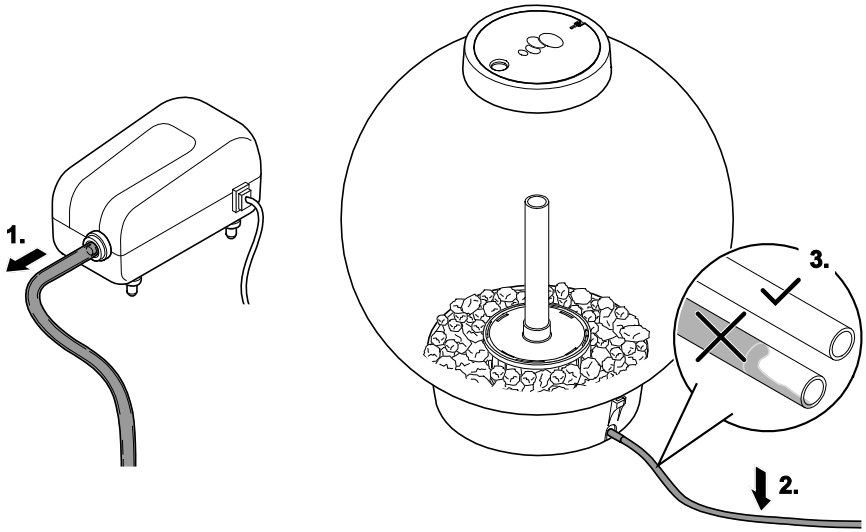

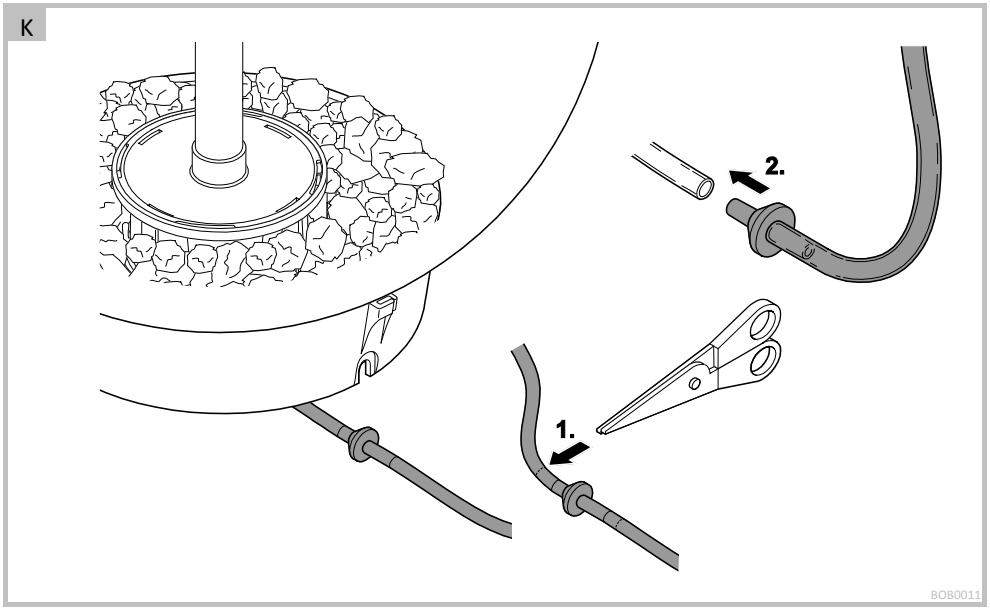
K
2.
1.
BOB0011

SYMBOLY NA PŘÍSTROJI

IP 20	Chráněno před dotykem prstů
	Třída ochrany II, bezpečná elektrická ochrana před sítí zesílenou nebo dvojitou izolací.
	Používejte uvnitř
	Nevyhazujte do normálního domovního odpadu
	Přečtěte si návod k použití a řiďte se jím

Preklad originálu Návodu na použitie

⚠ VÝSTRAHA

- Tento prístroj môžu používať deti staršie ako 8 rokov a osoby so zníženými fyzickými, zmyslovými alebo mentálnymi schopnosťami alebo s nedostatočnými skúsenosťami a znalosťami, keď sú pod dohľadom alebo boli poučené o bezpečnom používaní prístroja a pochopili nebezpečenstvá, ktoré z toho vyplývajú.
- Deti sa s prístrojom nesmú hrať.
- Deti nesmú vykonávať čistenie a používateľskú údržbu.
- Nepoužívajte zariadenie, ak sú elektrické prípojky alebo kryty poškodené.
- Skôr ako siahnete do vody, vypnite všetky prístroje v akváriu alebo vytiahnite zástrčku.
- Pred prácou s prístrojom vytiahnite sieťovú zástrčku zo zásuvky.

BEZPEČNOSTNÉ POKYNY

- V prípade poškodenia krytu sa prístroj nesmie prevádzkovať.
- Prístroj sa nesmie prevádzkovať s chybnými elektrickými vedeniami.
- Prístroj neneste a neťahajte za elektrické vedenie.
- Vedenia uložte tak, aby boli chránené pred poškodeniami a dbajte na to, aby o ne nemohol nikto zakopnúť.
- Pripojovacie vedenia sa nemôžu vymieňať. Ak je vedenie poškodené, musí sa prístroj zlikvidovať.
- Kryt prístroja a príslušných dielov otvárajte len vtedy, ak je to výslovne uvedené v tomto návode.
- Na prístroji vykonávajte iba činnosti, ktoré sú opísané v tomto návode. Ak nie je možné problémy odstrániť, kontaktujte autorizované miesto zákazníckeho servisu alebo v prípade pochybností výrobcu.
- Používajte pre prístroj len originálne náhradné diely a príslušenstvo.
- Nikdy nevykonávajte technické zmeny na prístroji.
- Prístroj pripájajte iba vtedy, ak sa zhodujú elektrické údaje prístroja a jeho napájania. Údaje o prístroji sa nachádzajú na typovom štítku prístroja, na obale alebo v tomto návode na obsluhu.
- Pri používaní vykurovacích telies dbajte na to, aby boli schválené pre použitie v akváriu a nedotýkajte sa akrylovej steny akvária. Vhodné ohrievače spĺňajú požiadavky podľa EN 60335-2-55.
- Zástrčkové spoje chráňte pred vlhkosťou.
- Pripojte prístroj len na zásuvku inštalovanú podľa predpisov.

Symboly v tomto návode

Výstražné upozornenia

Výstražné pokyny v tomto návode sú klasifikované signálnymi slovami, ktoré indikujú mieru ohrozenia.

⚠ VÝSTRAHA

- Označuje možnú nebezpečnú situáciu.
- V prípade nerešpektovania môže mať za následok smrť alebo najťažšie poranenia.

UPOZORNENIE
Informácie, ktoré slúžia na lepšie porozumenie.

Ďalšie pokyny

▢ A Odkaz na obrázok, napr. obrázok A.

POPIS VÝROBKU

- Skontrolujte presnosť dodávky, úplnosť a poškodenie.

▢ A	biOrb CLASSIC, LIFE, FLOW, TUBE
1	Osvetľovacia jednotka s prípojným vedením a vypínačom*
2	Vložka do krytu
3	Vzduchový stĺpec
4	Vzduchová hadica s integrovaným spätným ventilom
5	Filtračná jednotka
6	Odvzdušňovacie čerpadlo s prípojným vedením
7	Zástrčkový transformátor
8	Vrecko s Water Conditione, resp. Biological Booster
9	Keramický substrát**
10	Návod na použitie akvária biOrb
11	Návod na použitie osvetľovacej jednotky*

* Dostupnosť a vyhotovenie je špecifické pre daný produkt
** Množstvo je špecifické pre daný produkt

VÝSTRAHA
Nebezpečenstvo ohrozenia života pridusením.
Plastové vrecká a malé časti držte mimo dosahu malých detí a dojčiat.

Použitie v súlade s určeným účelom

biOrb LIFE / FLOW / TUBE / CLASSIC sa smie používať výlučne tak, ako je uvedené ďalej:

- Ako akvárium.

Dodávané komponenty sa smú používať pre biOrb produkty výlučne a iba týmto spôsobom:

- **Odvzdušňovacie čerpadlo**: Na prevzdušnenie a zásobovanie akvária kyslíkom.
- **Osvetľovacia jednotka**: Na osvetlenie akvária.
- **Zástrčkový transformátor**: Pre pripojenie prevzdušňovacieho zariadenia a osvetľovacieho zariadenia k elektrickej sieti.
- Prevádzka pri dodržaní technických údajov.

Pre akvárium a jeho komponenty platia nasledujúce obmedzenia:

- Prevádzka iba s vodou pri teplote vody +4 °C … +35 °C.

Popis funkcie

Akvárium s LED svetlom, filtračné jednotky a vonkajšie odvzdušňovacie čerpadlo pre cirkuláciu vody.

INŠTALÁCIA A PRIPOJENIE

Inštalácia akvária

Postupujte nasledovne:

- Akrylové akvárium vybaľujte opatrne.
- Nevystavujte priamemu slnečnému žiareniu.
- Inštaláciu vykonajte iba v uzavretých priestoroch.
- Nehýbte naplneným akváriom.
- Neumiestňujte na alebo do blízkosti elektrických zariadení.
- Neumiestňujte do blízkosti zdrojov tepla.
- Prevádzka pri dodržaní technických údajov.

Montáž filtračnej jednotky

Postupujte nasledovne:

- Odstráňte obal okolo filtračného materiálu.

▢ B

1. Vzduchový stĺpec uvoľnite o štvrť otáčky doľava od telesa filtra (bajonetový zámok) a vyberte smerom nahor.
2. Vzduchový stĺpec nasaďte na filtračnú vložku a upevnite otočením o štvrť otáčky doľava.
3. Vzduchový stĺpec zaveďte do akvária a upevnite na puzdro filtra otočením o štvrť otáčky doprava.

Vložte keramický substrát

UPOZORNENIE
Odstráňte obal okolo filtračného materiálu. Keramický substrát pred prvým použitím dôkladne vypláchnite teplou vodou z vodovodu, aby ste odstránili možné znečistenia.

UPOZORNENIE

- Nepoužívajte v akváriu žiadny štrk, mohol by upchať filter.
- Používajte len dodaný keramický substrát.
- Keramický substrát nevhadzujte do akvária, pretože môže poškriabať akryl.
- Použite iba také časti keramického substrátu, ktoré sú väčšie ako hrášok. Ostatné vytriedťe a odstráňte.

Postupujte nasledovne:

▢ C

- Dodávaný keramický substrát opatrne umiestnite do nádoby a usporiadajte okolo puzdra filtra.

Inštalácia a pripojenie odvzdušňovacieho čerpadla

UPOZORNENIE

Pri inštalácii prístroja skontrolujte, či sa prístroj
- nachádza mimo akvária.
- nie je umiestnený na akváriu alebo pod ním.
- nemôže spadnúť do vody alebo sa do nej „presunúť".

Škody spôsobené nesprávnou inštaláciou nie je možné reklamovať v rámci záruky.

Postupujte nasledovne:

▢ D

1. Vzduchovú hadičku, ktorá vedie z akvária, prepojte so vzduchovou prípojkou a odvzdušňovacie čerpadlo umiestnite nad neskoršou hladinou vody v akváriu. Tým sa zabráni vytekaniu vody alebo poškodeniu čerpadla, ak zlyhá integrovaný spätný ventil.
2. Sieťový pripájací kábel zastrčte do separátnej zdierky na zástrčkovom transformátore a uložte tak, aby sa vytvorila odkvapkávacia slučka.
   – Zástrčkový transformátor ešte nezasúvajte do zásuvky. Najprv dokončite uvedenie do prevádzky.

Pripojenie osvetľovacej jednotky

- Pozrite extra priložený návod na použitie.

UVEDENIE DO PREVÁDZKY

Naplňte a upravte vodu.

Voda v akváriu sa musí upraviť pridaním „Water Conditioner“ resp. „Biological Booster“.

Postupujte nasledovne:

▢ E, F

1. Naplňte vodu z vodovodu do akvária. Približne 5 cm pod krytom.
2. Rozstrihnite vrecko „Water Conditioner“ a nasypte obsah do vody.
3. Zapnite odvzdušňovacie čerpadlo a po minimálne 24 h doby chodu nasypte obsah vrecka „Biological Booster“ do vody.

Zapnutie/vypnutie odvzdušňovacieho čerpadla

UPOZORNENIE

Vzduchovú prípojku nikdy nespúšťajte naprázdno, teda bez hadice a hubice výstupu vzduchu.

Postupujte nasledovne:

▢ F

Zapínanie: Zasuňte zástrčkový transformátor do zásuvky. Prístroj sa zapína automaticky, keď je zapojený prívod elektrického prúdu.

Vypínanie: Vytiahnite zástrčkový transformátor zo zásuvky.

Zapnutie/vypnutie osvetľovacej jednotky

- Pozrite extra priložený návod na použitie.

ODSTRÁNENIE PORÚCH

Porucha	Príčina	Náprava
Voda sa rýchlo znečistí	Vyčerpaný účinok filtračnej vložky	Vymeňte filtračnú vložku
	Množstvo krmiva je príliš vysoké	Zmenšite množstvo krmiva
	Počet rýb je príliš veľký	Zmenšite počet rýb
Odvzdušňovacie čerpadlo sa neuvedie do činnosti	Nie je pripojené na sieť	• Skontrolujte pripojenie odvzdušňovacieho čerpadla k transformátoru • Skontrolujte sieťové napätie.
	Odvzdušňovacie čerpadlo poškodené	Vymeňte odvzdušňovacie čerpadlo
Odvzdušňovacie čerpadlo vydáva zvuky	Odvzdušňovacie čerpadlo vibruje	Odvzdušňovacie čerpadlo položte na mäkký podklad
Menej vzduchových bubliniek vo vzduchovej rúrke než zvyčajne	Opotrebovaná hubica výstupu vzduchu	Vymeňte hubicu výstupu vzduchu
Odvzdušňovacie čerpadlo vydáva zvuky a aj po výmene hubice výstupu vzduchu zostáva tvorba bubliniek znížená	Odvzdušňovacie čerpadlo má len obmedzenú funkčnosť	Odvzdušňovacie čerpadlo ihneď vymeňte

ČISTENIE A ÚDRŽBA

Čistiace a údržbárske práce:

Oblasť	Práce, ktoré je potrebné vykonať	
Osvetľovacia jednotka		V prípade potreby vyčistite. V prípade potreby vymeňte batériu diaľkového ovládania.
Akváriová voda	Meňte každých 4 až 6 týždňov. Spolu s filtračnou vložkou.	
Filtračná vložka	Meňte každých 4 až 6 týždňov, podľa počtu a druhu rýb.	
Hubica výstupu vzduchu	Meňte každých 6 mesiacov.	
Odvzdušňovacie čerpadlo	V prípade potreby meňte každých 12 mesiacov.	

Filtračná vložka, prostriedky na úpravu vody a čistiaca utierka sú dostupné ako OASE biOrb Service Kit (46014).

Pripravte vodu

Predpoklad:

24 h predtým sa čerstvá voda pripraví pomocou „Water Conditioner“ a nechá sa odstáť, až kým nedosiahne izbovú teplotu. Potrebné množstvo: Približne jedna tretina objemu akvária.

Postupujte nasledovne:

▢ G

1. Odstráňte vodu, ktorá sa má vymeniť, a prípadne vyčistite akvárium čistiacim vankúšikom pre akrylové sklo.

OASE odporúča:

- biOrb odsávanie piesku (46025)
- Čistiace vankúšiky (46026, hrubú stranu použite len pre pretrvávajúce depozity).

2. Akvárium znovu naplňte pripravenou vodu.

Výmena filtračnej vložky

UPOZORNENIE

- Pred začatím týchto údržbových prác najskôr vypnite odvzdušňovacie čerpadlo.
- Po dokončení týchto prác znovu zapnite odvzdušňovacie čerpadlo.

Postupujte nasledovne:

- Odstráňte obal okolo filtračného materiálu.

▢ H

1. Vzduchový stĺpec uvoľnite o štvrť otáčky doľava od telesa filtra (bajonetový zámok) a vyberte smerom nahor.
2. Vzduchový stĺpec uvoľnite o štvrť otáčky doprava od filtračnej vložky a vyberte smerom nahor.
3. Vzduchový stĺpec nasaďte na novú filtračnú vložku a upevnite otočením o štvrť otáčky doľava.
4. Vzduchový stĺpec zaveďte do akvária a upevnite na puzdro filtra otočením o štvrť otáčky doprava.

Výmena hubice výstupu vzduchu

Predpoklad:

- Odvzdušňovacie čerpadlo je vypnuté a vzduchová hadička je odpojená od odvzdušňovacieho čerpadla.
- Voda je z akvária kompletne odstránená.

Postupujte nasledovne:

▢ I

1. Demontujte vzduchový stĺpec.
2. Vytiahnite a vymeňte hubicu výstupu vzduchu.
3. Znovu namontujte vzduchový stĺpec.

Kontrola spätného ventilu

Spätný ventil je chybný, ak môže voda z akvária prúdiť do vzduchovej hadičky.

Postupujte nasledovne:

▢ J

1. Vypnite odvzdušňovacie čerpadlo a vzduchovú hadičku vytiahnite z odvzdušňovacieho čerpadla.
2. Tento koniec držte nižšie než je hladina vody v akváriu.
3. Ak vystupuje voda, spätný ventil sa musí vymeniť.

Výmena spätného ventilu

Predpoklad:

- Odvzdušňovacie čerpadlo je vypnuté a vzduchová hadička je odpojená od odvzdušňovacieho čerpadla.
- Voda je z akvária kompletne odstránená.

Postupujte nasledovne:

▢ K

1. Vymeňte chybný spätný ventil.
   – Spätný ventil sa dodáva s namontovanou vzduchovou hadičkou.
   – Dbajte na správnu montážnu polohu.
2. V prípade, že sa chybný ventil nedá odpojiť, zrežte vzduchovú hadicu čo najbližšie k chybnému spätnému ventilu a tam nainštalujte nový spätný ventil.
3. Vzduchovú hadicu znovu namontujte na odvzdušňovacie čerpadlo a iba potom znovu zapnite odvzdušňovacie čerpadlo.

SÚČASTI PODLIEHAJÚCE OPOTREBENIU

- Keramický substrát
- Hubica výstupu vzduchu
- Filtračná vložka

LIKVIDÁCIA

UPOZORNENIE

Tento prístroj sa nesmie likvidovať spolu s domovým odpadom.

- Prístroj znefunkčnite odrezaním kábla a zlikvidujte ho cez príslušný zberný systém.

ZÁRUKA

Spol. OASE GmbH poskytuje na vami zakúpené zariadenie OASE záruku výrobcu v rámci nasledujúcich podmienok záruky v trvaní **24 mesiacov.** Plynutie záruky začína prvým nákupom u špecializovaného predajcu výrobkov OASE. Pri ďalšom predaji preto nezačína záruka plynúť nanovo. Záručnou opravou sa doba záruky nepredlžuje, ani nezačína plynúť nanovo. Vaše zákonné práva ako zákazníka, najmä záruka, naďalej trvajú a nebudú touto zárukou obmedzené.

Záručné podmienky

Spol. OASE GmbH poskytuje záruku za bezchybný stav, kvalitu a spracovanie zodpovedajúce účelu, za odbornú montáž a správnu funkčnosť. Záruka sa podľa našej voľby vzťahuje na bezplatnú opravu, príp. na bezplatné dodanie náhradných dielov alebo náhradného zariadenia. Ak by sa príslušný typ už viac nevyrábal, vyhradzujeme si právo, podľa nášho výberu dodať náhradné zariadenie z nášho sortimentu, čo najviac podobné danému typu. Nároky, vzniknuté z dôvodu chybnej montáže a obsluhy ako aj z nedostatočnej údržby, napríklad použitia nevhodných čistiacich prostriedkov alebo zanedbanej údržby, použitia, ktoré nie je v súlade s určením výrobku, poškodenia v dôsledku nehody, pádu, nárazu, vystaveniu mrazu, odrezania konektora, skrátenia kábla, usadenín vápna alebo neodborných pokusov o opravu, sú zo záruky vylúčené. Preto ohľadne odborného používania poukazujeme na návod na použitie, ktorý je súčasťou záruky. Na opotrebovateľné diely ako napr. osvetľovacie prostriedky sa záruka nevzťahuje.

Zo záruky sú taktiež vylúčené náklady na demontáž a montáž, preskúšanie, požiadavky náhrady ušlého zisku a škôd ako aj pokračujúce nároky za škody a straty hocakého druhu, spôsobené zariadením alebo jeho použitím.

Záruka platí len pre krajinu, v ktorej bolo zariadenie zakúpené u odborného predajcu OASE. Na túto záruku sa vzťahuje nemecké právo s vylúčením dohody OSN o zmluvách o medzinárodnom predaji výrobkov (CISG).

Nároky, vyplývajúce zo záruky, voči spol. OASE GmbH, Tecklenburger Straße 161, D-48477 Hörstel, Nemecko si uplatníte tak, že nám na vlastné náklady a riziko poškodenia počas prepravy, pošlete predmetné zariadenie alebo jeho časť, spolu s kópiou originálneho dokladu o kúpe od odborného predajcu spol. OASE, s týmto záručným listom ako aj s písomným uvedením predmetnej chyby.

TECHNICKÉ ÚDAJE

Opis		**biOrb**			
		CLASSIC	**LIFE**	**FLOW**	**TUBE**
Menovité napätie zástrčkového transformátora primárne	V AC	230	230	230	230
Napätie zástrčkového transformátora sekundárne	V AC	12	12	12	12
Sieťová frekvencia	Hz	50	50	50	50
Trieda ochrany		IP20	IP20	IP20	IP20
Výkon odvzdušňovacieho čerpadla	W	0,8	0,8	0,8	0,8
Menovité napätie odvzdušňovacieho čerpadla	V AC	12	12	12	12
Dĺžka prípojného vedenia odvzdušňovacieho čerpadla	m	1,5	1,5	1,5	1,5

OASE GmbH · www.oase-livingwater.com
Tecklenburger Straße 161 · 48477 Hörstel · Postfach 20 69 · 48469 Hörstel · Germany

48039/07-16